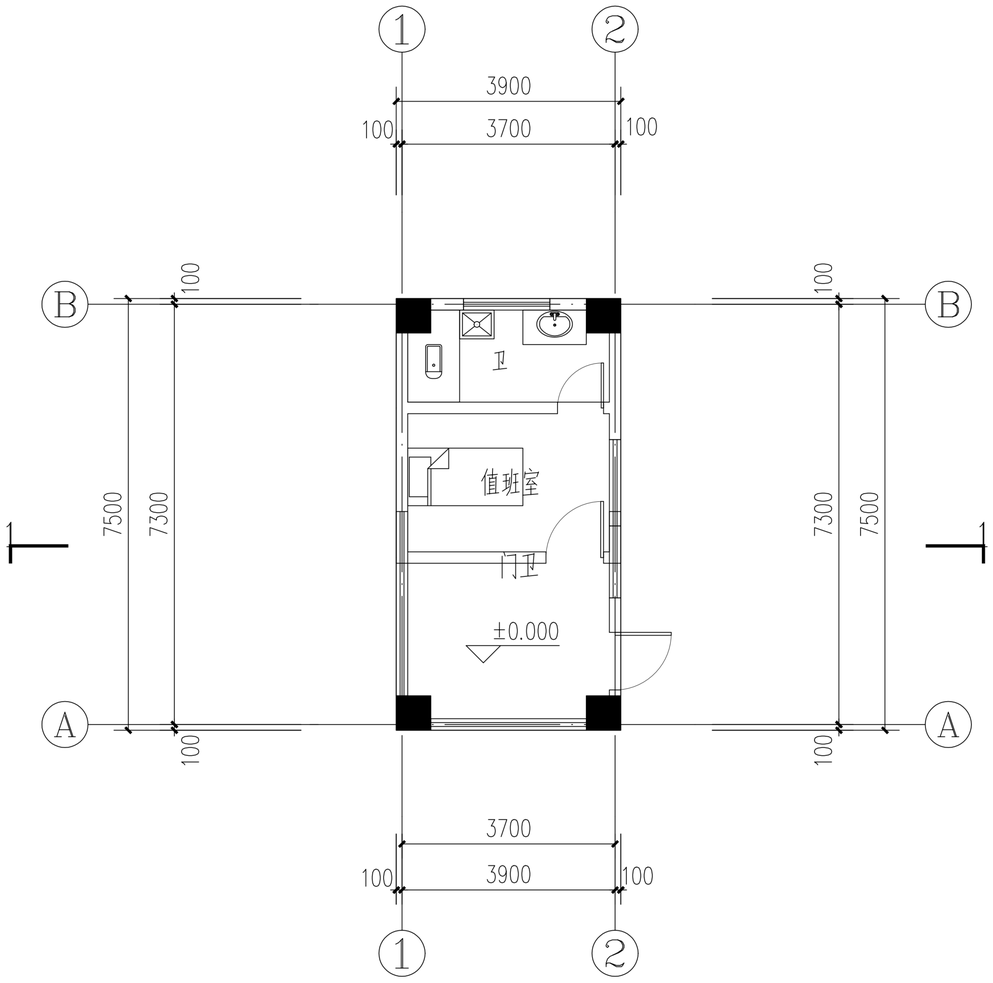

一层平面图 1:100

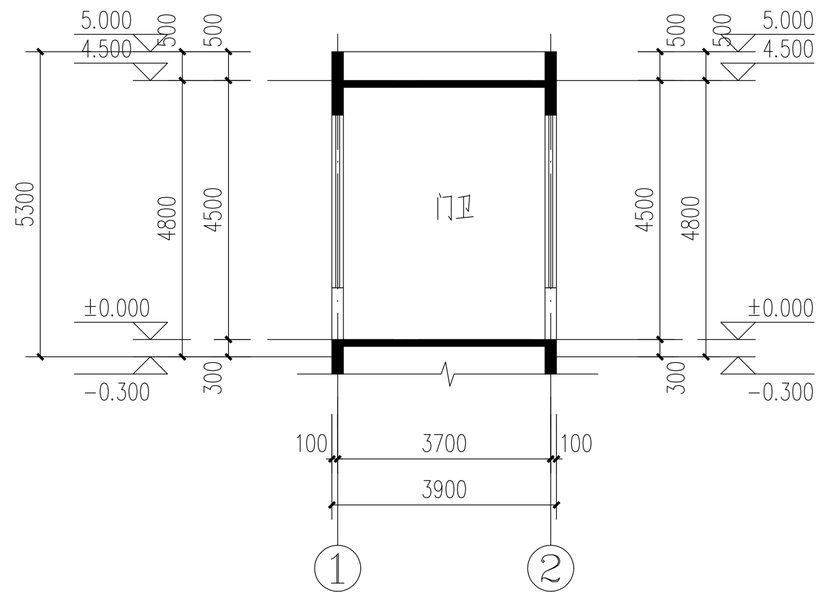

1-1剖面图 1:100

备注 Comments

导图 GENERAL DRAWINGS

联系电话
刘经纬：17649681111

审核 Verified by	校对 Checked by	设计 Designer	制图 Drawn By

设计单位 DESIGN INSTITUTE

中设建联工程设计有限公司

CSCE Jianlian Engineering Design Co., Ltd

证书

建筑工程设计甲级
证书编号：A122011001-6/1
市政行业乙级
证书编号：A222011008
工程咨询单位（专业设计工程（咨询））乙级
证书编号：B222015022
城乡规划编制乙级资质证书编号：
证书编号：建设部令第22号：A23220030
市政行业乙级、园林绿化行业（园林工程）专业乙级
电力行业（输变电工程、火电、水电）专业乙级
风景园林工程设计专项乙级

单位出图专用章 Stamp of Design Flat

注册执业专用章 Stamp of Registration

建设单位 Client	洛阳大谷关城乡发展有限公司
工程名称 Project Name	洛阳大谷智能制造产业园一期项目
图纸名称 Drawing Title	门卫一层平面图、剖面图
业务号 Project No.	
审定 Approved by	刘峰
审核 Verified by	蒋 楚
项目负责人 Project manager	戚荷宝
专业负责人 Profession manager	戚荷宝
校对 Checked by	张梦春
设计 Designer	于晓洋
制图 Drawn By	于晓洋
专业 Discipline	建 筑
设计阶段 Stage	施工图
版本编号 Version No.	01
图号 Drawing No.	
比例 Scale	1:100
日期 Date	2025.2